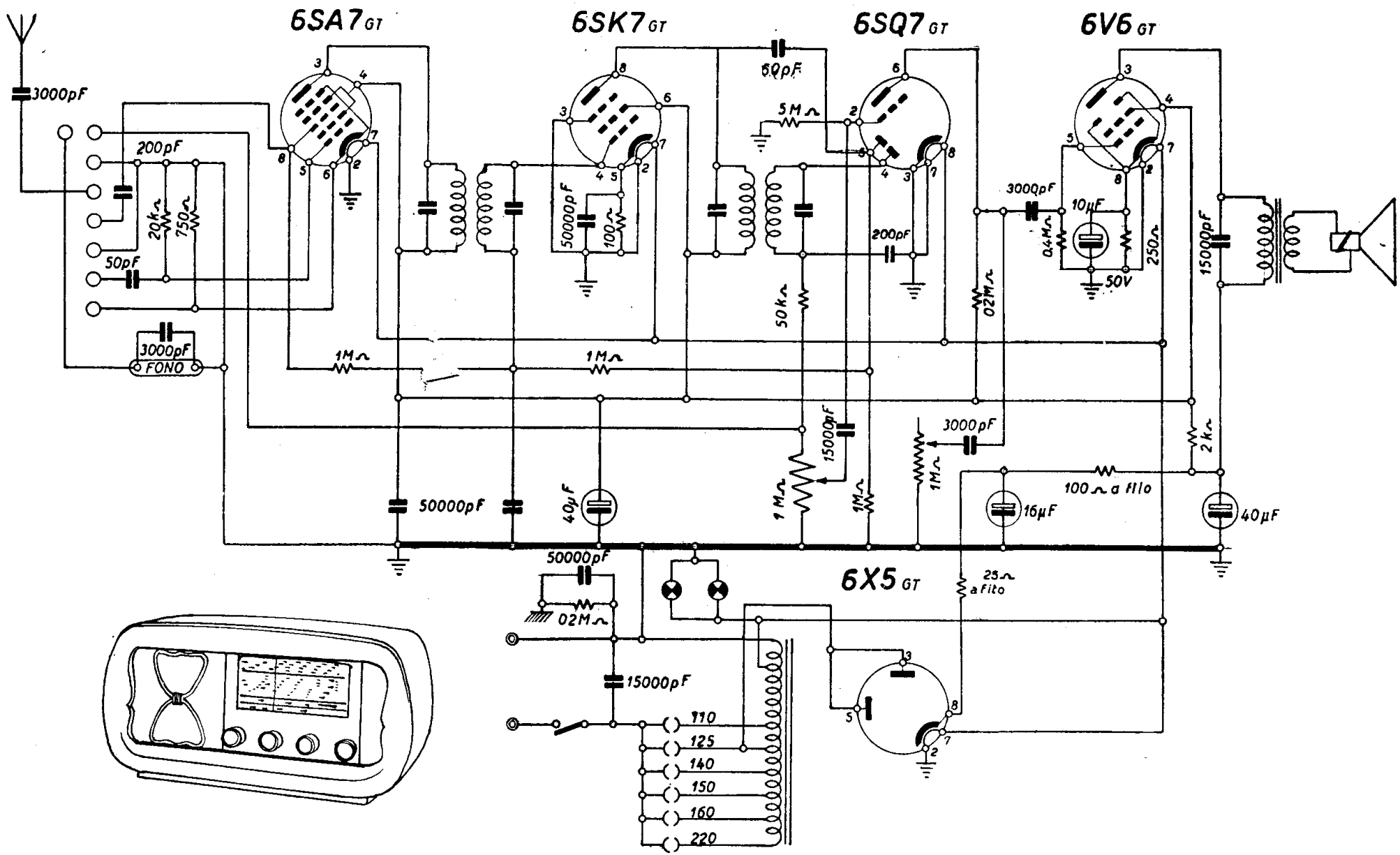

REOM - Sintomagic Radio mod. n1 - Ricevitore a quattro gamme d'onda. Media frequenza 470 kc. Controllo di tono con rinforzo dei toni bassi. Resa d'uscita indistorta 2 watt. Consumo 45 watt.